Moving Details.

Contenido

1 Información sobre este documento 2
1.1 Contenido y objetivo 2
1.2 Grupo objetivo 2
1.3 Documentos aplicables 2
1.4 Conservación de los documentos 2
1.5 Abreviaturas 2
1.6 Símbolos utilizados 2
1.6.1 Categoría de riesgos 2
1.6.2 Más símbolos 2
2 Seguridad 2
2.1 Uso previsto 2
2.2 Uso incorrecto predecible dentro de lo razonable 2
3 Descripción del producto 3
3.1 Datos técnicos 4
3.1.1 Puertas batientes 4
3.1.2 Puertas con bisagras 4
3.1.2.1 Puerta simple en un sistema totalmente de vidrio 4
3.1.2.2 Puerta abatible en el marco - 24/26 mm de profundidad de encaje 4
3.1.2.3 Puerta con bisagras en el marco - 27 mm a 40 mm de profundidad de encaje 4
3.2 Variantes 5
3.2.1 Variantes de diseño 5
3.2.1.1 Riel de puerta de una sola pieza 5
3.3 Componentes 5
3.3.1 Puntos de pivote superiores 5
3.3.2 Puntos de pivote inferiores 5
3.3.3 Módulos de cierre de 250 mm 5
3.4 Accesorios 5
3.4.1 Resortes de suelo (BTS) 6
3.4.2 Rodamientos de suelo (01.106) 6
4 Instalación 7
4.1 Limpiar las superficies de vidrio 7
4.2 Montaje del riel de la puerta 7
4.3 Montaje del módulo de la cerradura 8
4.3.1 Instalación del cerrojo y del cerrojo de seguridad inferior 8
4.4 Montaje de la palanca de la puerta para puertas simples (TA) 9
4.5 Instalación de las alas 10
4.5.1 Instalación de la hoja en un riel superior de la puerta con el conector en uso y el PT 21 en el techo. 10
4.5.2 Coloque la hoja en un riel superior de la puerta con el conector en uso y el PT 24 o PT 25 en el techo. 10
4.5.3 Instalación de la hoja con un riel superior de puerta con inserción dividida para RTS 11
4.5.4 Instalación de la hoja con un riel superior de puerta con inserción dividida para PT 21, PT 24 o PT 25 11
4.5.5 Instalación de la hoja con un riel superior de la puerta con rodamiento de pivote superior 12
4.6 Alinear las hojas 12
4.7 Pegar el riel superior de la puerta a una hoja de vidrio VSG (opcional) 13
4.8 Montar el fijo lateral 13
4.8.1 Montaje estándar 14
4.8.2 Montaje opcional 15
4.9 Montar los perfiles de cobertura 15
4.10 Terminar los módulos de cierre 16
4.11 Instalar las tapas de los extremos 16
4.11.1 Punto de pivote a 65 y 55 mm 16
4.11.2 Punto de pivote a 20 mm 16
4.11.3 Borde de vidrio libre 17
4.12 Accesorios de montaje 17
4.12.1 Montaje del casquillo de la placa de impacto 17
4.12.2 Montaje del casquillo excéntrico 18
5 Mantenimiento 18
6 Limpieza 18
7 Solución de problemas 18
8 Desmontaje y eliminación 19
8.1 Desmontar los perfiles de cobertura 19
8.2 Desmontar el abridor electrónico defectuoso 19
8.3 Cambio del abridor electrónico 20

Instrucciones de montaje

TP/TA EASY Safe

DORMA GLAS®

ES

WN 060029 45532
2025-06 / 016980

1 Información sobre este documento

1.1 Contenido y objetivo

Estas instrucciones describen la instalación del riel de la puerta TP/TA EASY Safe y contienen información sobre los ajustes, el funcionamiento, el mantenimiento, la limpieza, la solución de problemas, el desmontaje y la eliminación. El personal debe haber leído y comprendido cuidadosamente estas instrucciones de montaje antes de comenzar cualquier trabajo. Un requisito previo para un trabajo seguro es la aplicación de todas las instrucciones de seguridad y procedimientos de actuación que figuran en el presente manual. Las ilustraciones sirven para la comprensión básica y pueden diferir del diseño entregado.

1.2 Grupo objetivo

El grupo objetivo al que van dirigidas estas instrucciones de instalación es personal especializado que ha sido especialmente capacitado para la instalación.

1.3 Documentos aplicables

- Documentación de los accesorios y componentes usados

1.4 Conservación de los documentos

Este manual y los documentos correspondientes forman parte del producto y deben mantenerse accesibles en todo momento durante la vida del producto. Si se pierde, la versión actual de las instrucciones de instalación puede descargarse de www.dorma-glas.com.

1.5 Abreviaturas

TA	Riel de puerta de una sola pieza
TP	Riel de puerta abatible
DP	Pivote
PZ	Cilindro de perfil

1.6 Símbolos utilizados

1.6.1 Categoría de riesgos

ADVERTENCIA

Esta palabra de advertencia señala una situación de posible riesgo que podría provocar la muerte o lesiones graves, si no se evita.

PRECAUCIÓN

Esta palabra de advertencia señala una situación de posible riesgo que podría provocar lesiones mínimas o leves, si no se evita.

ATENCIÓN

Esta palabra de advertencia señala una situación de posible riesgo que podría provocar daños materiales o ambientales, si no se evita.

1.6.2 Más símbolos

Advertencia

Esta palabra de advertencia señala información útil para un funcionamiento eficaz y sin problemas.

1. 2.	Representación gráfica de los procedimientos
1 2	Números de posiciones de los componentes

2 Seguridad

2.1 Uso previsto

- El producto es apto solo para su uso en interiores.
- El producto debe instalarse intacto y conforme a los requisitos del lugar de instalación.
- El producto solo debe ser instalado por personal especializado que corresponda al grupo objetivo definido.
- Solo los tipos de vidrio de seguridad templado (ESG), semi-templado (TVG) o laminado (VSG) de ESG pueden instalarse con el producto.

2.2 Uso incorrecto predecible dentro de lo razonable

- El producto no es adecuado para su instalación en zonas de duchas, saunas, piscinas y baños de sales o salas donde se utilizan productos químicos (por ejemplo, cloro).
- Las puertas no deben cerrarse con demasiada fuerza.
- No deben utilizarse vidrios desconchados o con los bordes dañados.

3 Descripción del producto

El riel de la puerta TP/TA EASY Safe puede montarse en la parte superior e inferior de la hoja de vidrio de la puerta. Dependiendo de la variante de diseño, el riel de la puerta puede utilizarse para puertas batientes, puertas de cierre y paneles laterales.

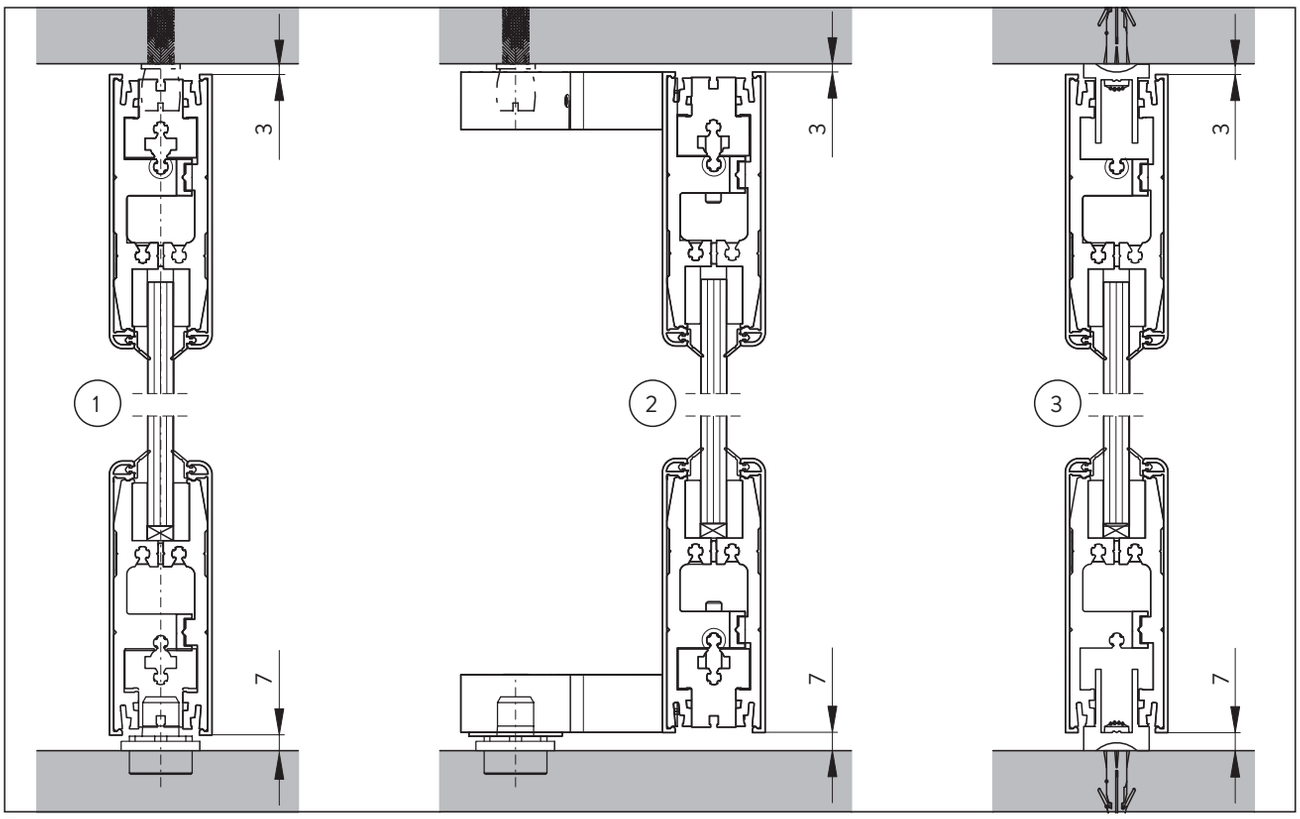

Fig. 1 Variantes de diseño

(1) Riel de puerta abatible (TP)
(2) Riel de puerta con palanca para puertas de una sola pieza (TA)
(3) Riel de puerta con perfil de zócalo para pieza lateral

El riel de la puerta TP/TA EASY Safe también puede combinarse con los herrajes de esquina UNIVERSAL y MUNDUS. La nueva versión (MUNDUS) difiere de la antigua versión (UNIVERSAL) en la dimensión del hueco en la pared.

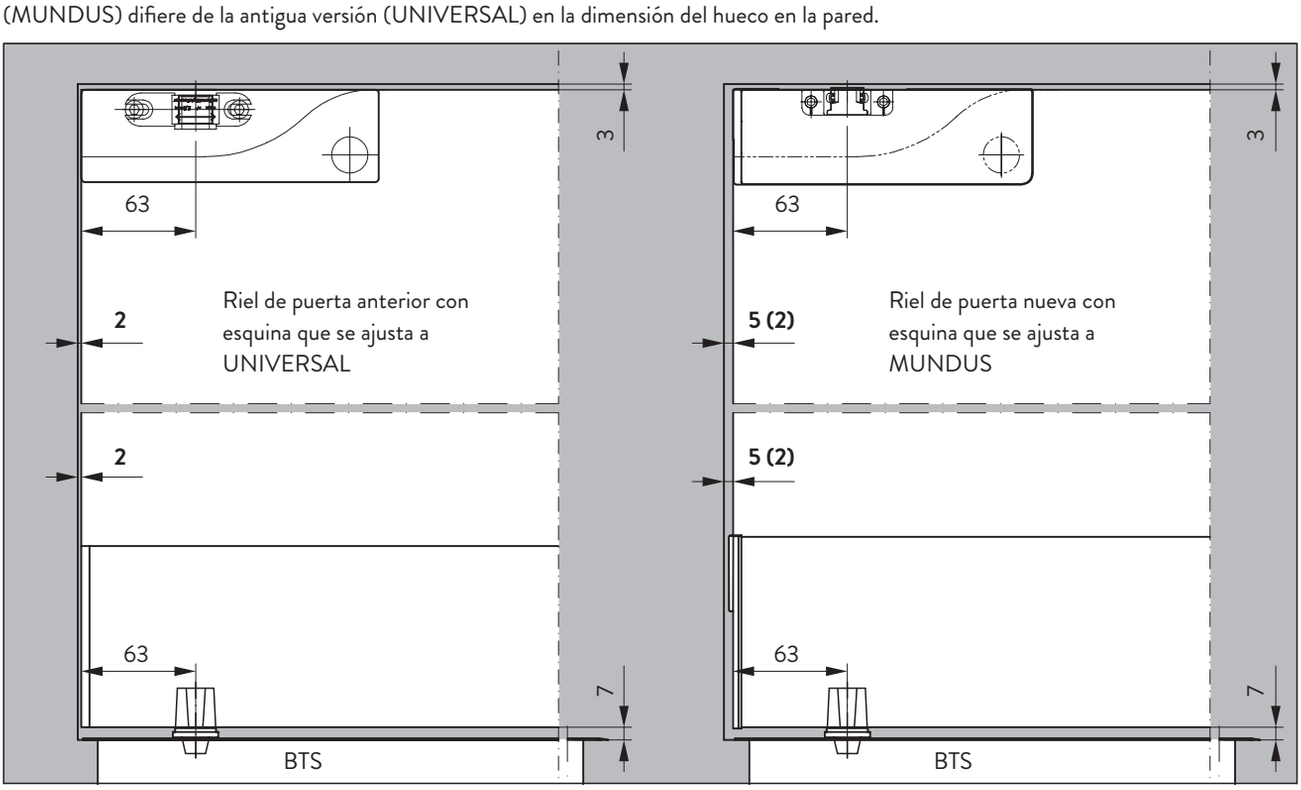

Fig. 2 Riel de la puerta en combinación con los accesorios de las esquinas

3.1 Datos técnicos

3.1.1 Puertas batientes

	Riel de puerta inferior estándar			**Riel de la puerta inferior de diseño especial con palanca de la puerta inferior de acero**		
Accesorios de esquina UNIVERAL	110 kg	1 200 mm	3 000 mm	120 kg	1 200 mm	3 500 mm
Accesorios de esquina MUNDUS						
MUNDUS Comfort	150 kg	1 200 mm	3 000 mm	150 kg*	1 200 mm	3 000 mm*
MUNDUS Premium	150 kg	1 200 mm	3 000 mm	200 kg 170 kg*	1 300 mm 1 200 mm	3 800 mm 3 500 mm
Accesorios de esquina UNIVERAL sin abrazaderas**	100 kg	1 100 mm	3 000 mm			
Puerta inferior estándar	120 kg	1 200 mm	3 500 mm	200 kg***	1 400 mm***	4 000 mm
riel de puerta sin bloqueo	150 kg	1 200 mm	3 500 mm	150 kg*	1 200 mm	3 500 mm

* para puertas muy frecuentadas
** con un punto de pivote de 20 mm
*** solo para puertas batientes con rieles superiores e inferiores

3.1.2 Puertas con bisagras

3.1.2.1 Puerta simple en un sistema totalmente de vidrio

	Herrajes de esquina EA y riel inferior de la puerta	**Riel superior e inferior de la puerta**
máx. Altura de la puerta	3000 mm	3500 mm
máx. Anchura de la puerta	1200 mm	1200 mm
máx. Peso de la puerta	100 kg	100 kg

3.1.2.2 Puerta abatible en el marco - 24/26 mm de profundidad de encaje

	Herrajes de esquina EA y riel inferior de la puerta	**Riel superior e inferior de la puerta**
máx. Altura de la puerta	3000 mm	3500 mm
máx. Anchura de la puerta	1100 mm	1100 mm
máx. Peso de la puerta	90 kg	90 kg

3.1.2.3 Puerta con bisagras en el marco - 27 mm a 40 mm de profundidad de encaje

	Herrajes de esquina EA y riel inferior de la puerta	**Riel superior e inferior de la puerta**
máx. Altura de la puerta	3000 mm	3500 mm
máx. Anchura de la puerta	1000 mm	1000 mm
máx. Peso de la puerta	80 kg	80 kg

3.2 Variantes

- 1 y 2 hojas
- en el sistema de todo vidrio, sin rebaja
- en marco con/sin rebaja
- con el borde de vidrio libre

3.2.1 Variantes de diseño

- Riel de puerta abatible
- Riel de puerta de una sola pieza

3.2.1.1 Riel de puerta de una sola pieza

Las puertas de acceso siempre tienen:

- forma de marco
- la forma de la cubierta frontal correspondiente

3.3 Componentes

Los puntos de pivote superior e inferior están premontados en el riel de la puerta según el pedido.

3.3.1 Puntos de pivote superiores

- Bisagra del pivote superior ES
- Inserto superior ES
- Inserto superior ES para el cierre de puerta enmarcado RTS
- Inserto de división superior ES, versión especial

3.3.2 Puntos de pivote inferiores

- Rodamiento de suelo ES para salas húmedas sin entrada al suelo con inserción para el riel de la puerta batiente
- Bisagra de pivote inferior ES para el soporte del suelo
- Palanca de la puerta de acero inferior ES con eje para BTS
- Palanca de la puerta de acero inferior ES, adecuada para el eje cónico plano para el BTS y el rodamiento de suelo
- Inserto inferior para el eje cónico redondo o plano

3.3.3 Módulos de cierre de 250 mm

- Cierre lateral del cerrojo, PZ
- El cerrojo se cierra hacia abajo, se abre en PZ y E.
- Cerradura de pestillo, PZ
- Abridor electrónico
- Caja del contador
- Cerradura de cerrojo y cerradura de cerrojo de cierre hacia abajo, PZ
- El cerrojo se cierra hacia abajo, PZ con microinterruptor

3.4 Accesorios

Monte los accesorios de acuerdo con las instrucciones adjuntas.

Conexión al techo	**Art.:**
Pasador PT 25 con taco	01.115
Placa atornillada PT 24 6 mm	01.116
Rodamiento superior PT 21	01.117
PT 21 con cubierta	01.118
Placa atornillada PT 24 3 mm	01.123
Rodamiento del pivote superior	01.129
Rodamiento del pivote de instalación superior	01.130
Rodamiento del pivote superior, placa de acero atornillada	01.131
Placa atornillada LM del rodamiento del pivote superior	01.132

Conexión al suelo	**Art.:**
Rodamientos de suelo	01.106
BTS 84 (80) -75V	
Rodamientos de suelo con eje plano-cónico	04.602 04.603

3.4.1 Resortes de suelo (BTS)

Para el BTS, se debe prever un hueco en el suelo, que se cubre con una placa de cubierta de acero inoxidable. El BTS solo puede ser combinado con la palanca de la puerta de acero inferior ES.

1. Extracción del eje del BTS.

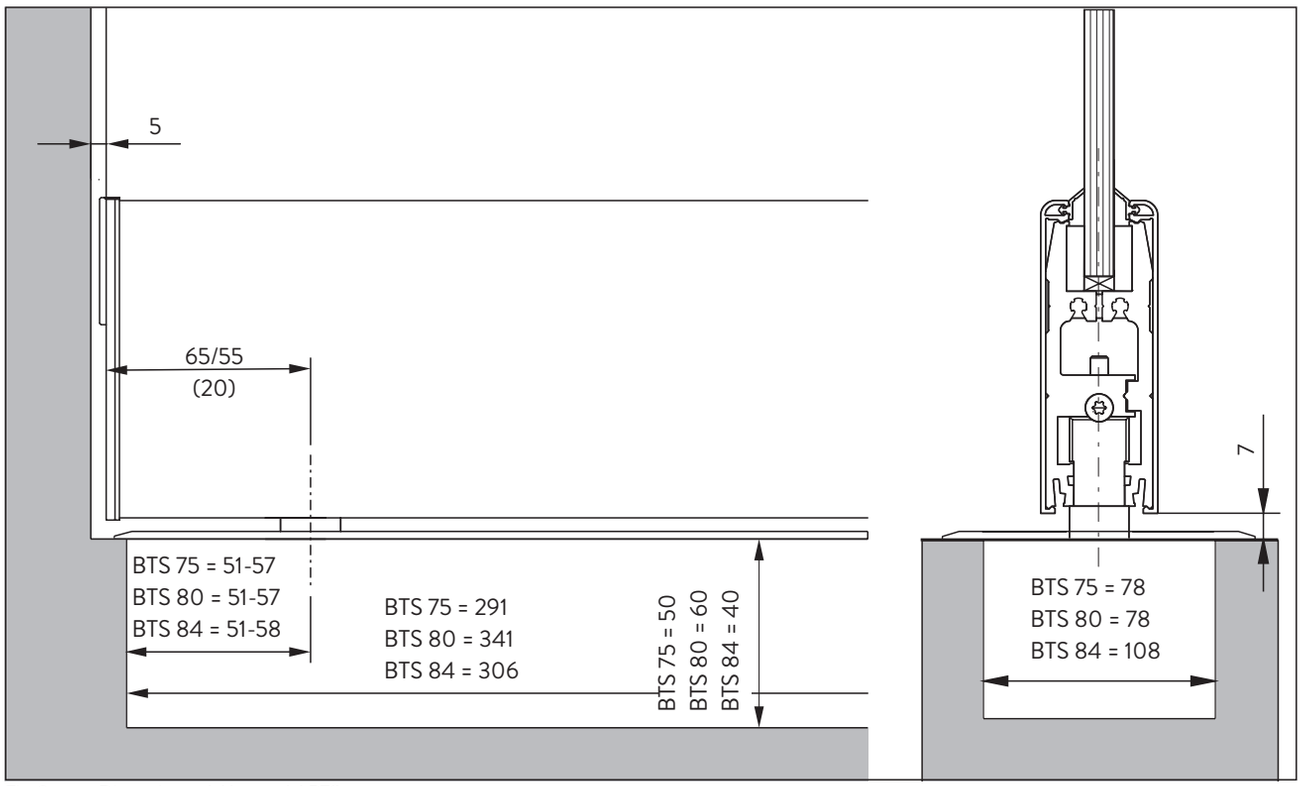

Fig. 3 Dimensiones del hueco del BTS

3.4.2 Rodamientos de suelo (01.106)

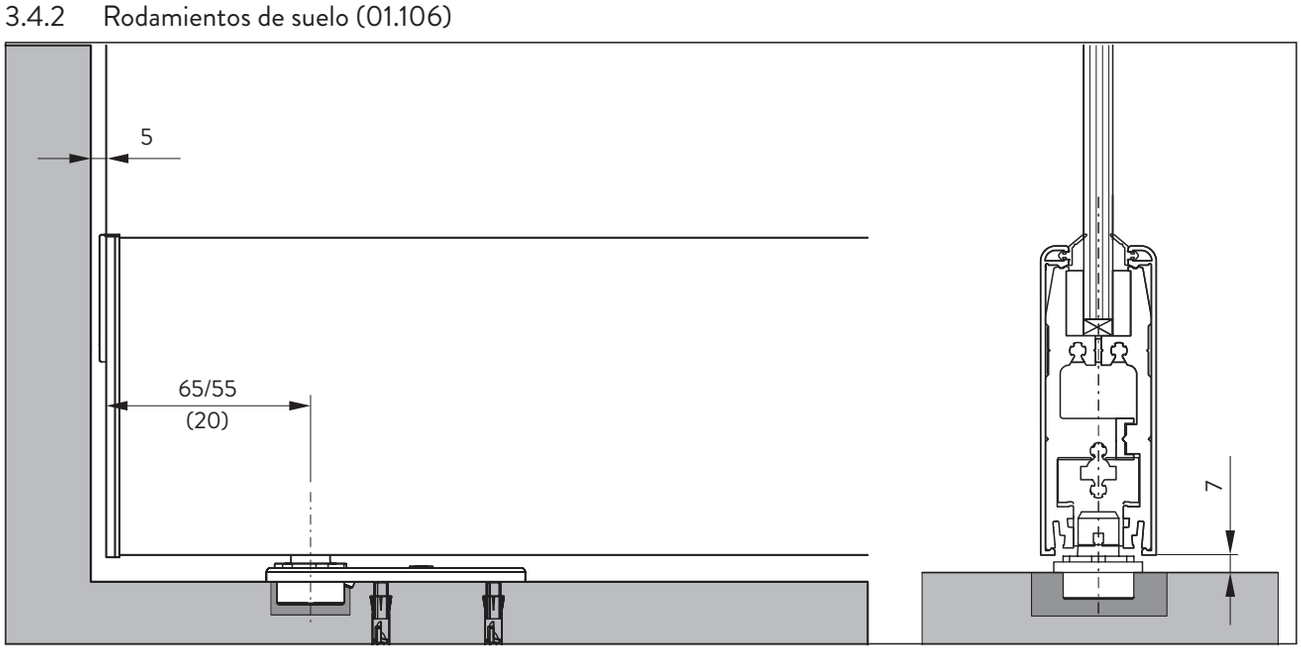

Fig. 4 Dimensiones con soporte en el suelo

4 Instalación

PRECAUCIÓN

¡Peligro de lesiones debido a puerta con bordes afilados!
El montaje incorrecto puede causar la rotura del vidrio y lesiones.
- Leer atentamente y respetar las indicaciones de seguridad.
- Utilizar equipamiento de protección individual.

4.1 Limpiar las superficies de vidrio

PRECAUCIÓN

Peligro de lesiones por vidrioes rotos.
La limpieza inadecuada de las superficies de vidrio puede hacer que la barandilla de la puerta resbale en las superficies de vidrio y rompa el vidrio.
- Limpie las superficies de vidrio en la zona de fijación.
- Utilice para ello un limpiavidrioes comercial.
- No utilice disolvente.

1. Limpie las superficies de vidrio en la zona de fijación.
2. Frotar las superficies de vidrio para secarlas.

4.2 Montaje del riel de la puerta

PRECAUCIÓN

Peligro de lesiones por vidrioes rotos durante el montaje.

Una instalación incorrecta puede hacer que el vidrio se rompa y cause lesiones.
- Asegurar el lugar de instalación.
- Realice el montaje entre dos personas.
- Lleve ropa de protección.
- Utilizar ventosas.
- Para almacenarla, depositar la puerta sobre madera y asegurarla contra caída.

PRECAUCIÓN

Peligro de aplastamiento durante el montaje del ala de vidrio.
Durante la instalación, los bordes del vidrio pueden causar lesiones por aplastamiento en los dedos.
- Utilizar guantes de protección.
- Utilizar ventosas.

Advertencia

Si se configura un módulo de cerradura, el riel de la puerta tiene un pasador que se utiliza para sujetar el riel de la puerta y el módulo de cerradura.

1. Deslice el riel inferior de la puerta sobre el vidrio con un espacio de 5 mm. Si se configura un módulo de cerradura, el pasador debe apuntar hacia la hoja de la puerta de vidrio.

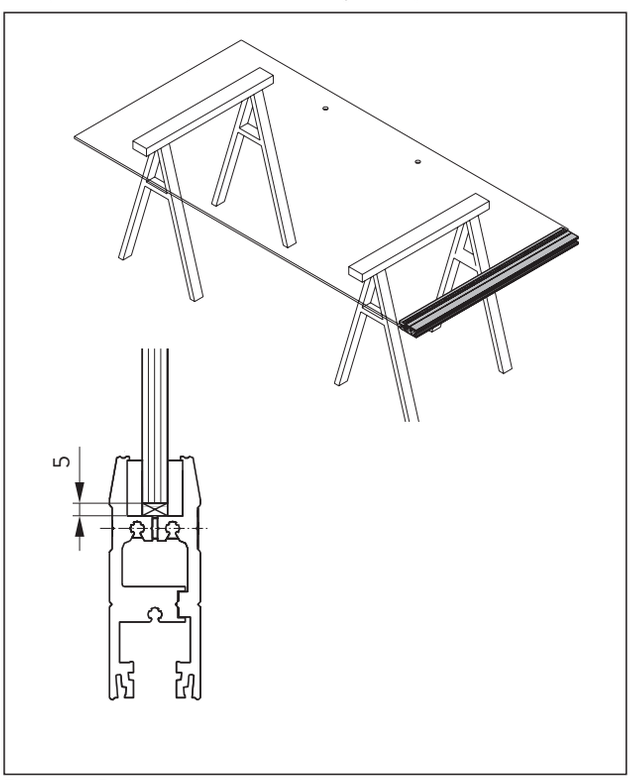

Fig. 5 Deslizar en el riel inferior de la puerta

2. Alinee el riel inferior de la puerta con una distancia de 4,5 mm.

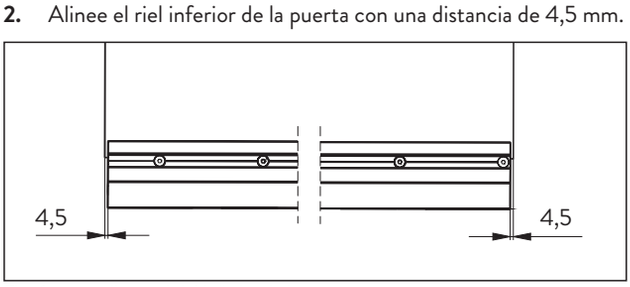

Fig. 6 Alinear el riel inferior de la puerta

3. Con un borde de vidrio libre, alinee el riel de la puerta con una distancia de 15 mm.

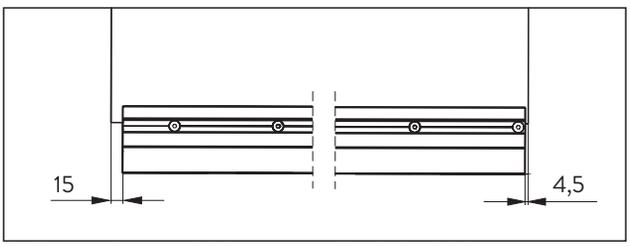

Fig. 7 Alinear el riel de la puerta con el borde de vidrio libre

4. Apriete todos los tornillos de la parte delantera y trasera para que el riel inferior de la puerta quede firmemente sujeto al vidrio.

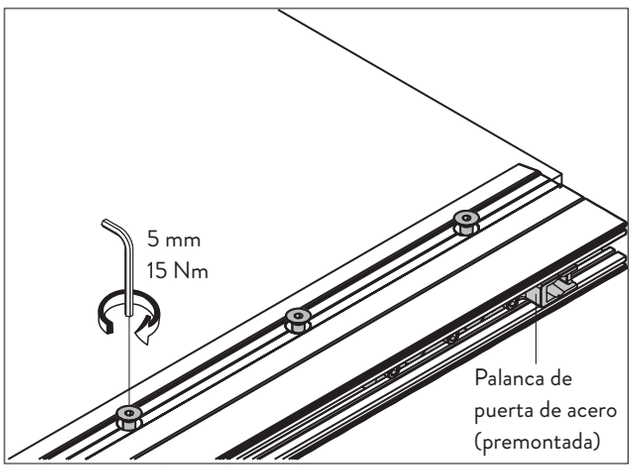

Fig. 8 Apretar los tornillos del riel de la puerta

4.3 Montaje del módulo de la cerradura

Advertencia

Dependiendo de la configuración, los módulos de la cerradura pueden montarse a la derecha o a la izquierda. La figura muestra el montaje a la izquierda.

1. Deslice el módulo de la cerradura sobre el vidrio.

2. Fije el módulo de la cerradura al riel de la puerta.

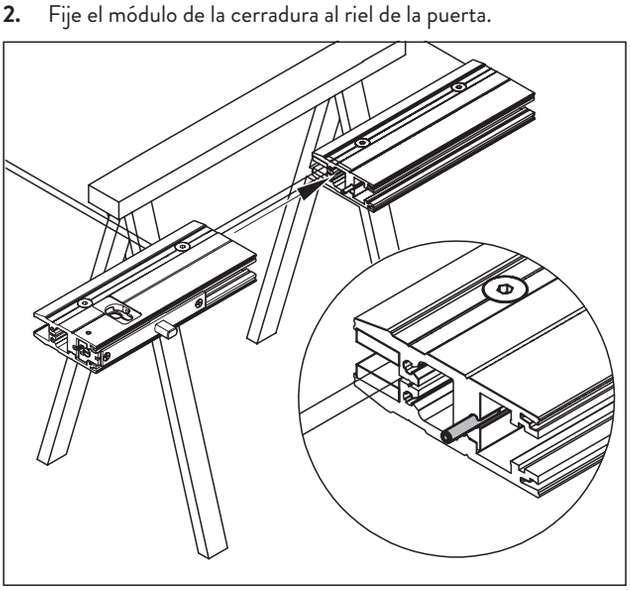

Fig. 9 Fijación del módulo de la cerradura

3. Apriete los tornillos para que el módulo de la cerradura quede firmemente sujeto al vidrio, par de apriete 15 Nm.

4. Encaje las rosetas inferiores en el módulo de la cerradura (Fig. 10/1) y engánchelas en la parte inferior (Fig. 10/2).

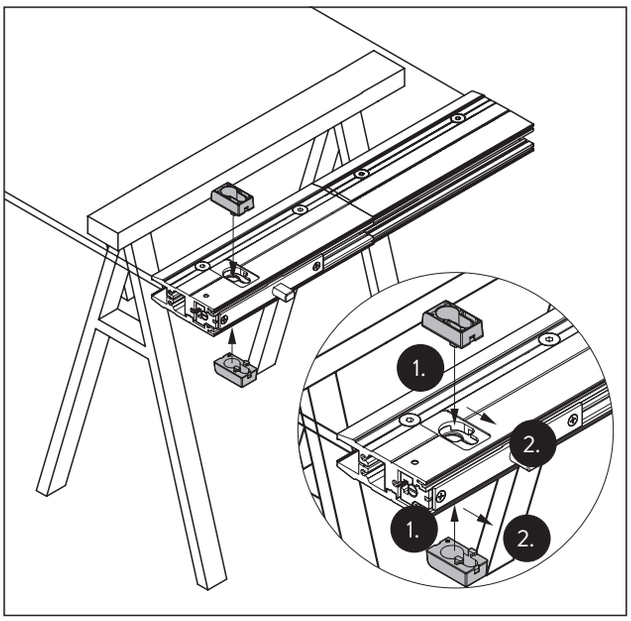

Fig. 10 Fijar y enganchar las rosetas inferiores

4.3.1 Instalación del cerrojo y del cerrojo de seguridad inferior

Advertencia

Para montar los cilindros de cierre de la cerradura, hay que quitar el cerrojo.

1. Afloje los tornillos y los casquillos para quitar el cierre.

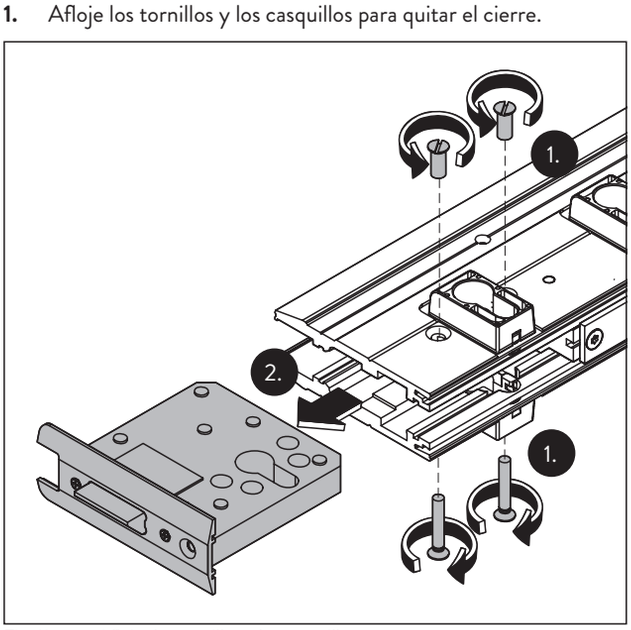

Fig. 11 Aflojar los tornillos y los casquillos

2. Inserte el cilindro de cierre. Compruebe que el impulsor del cilindro encaja en el hueco (Fig. 12/1).

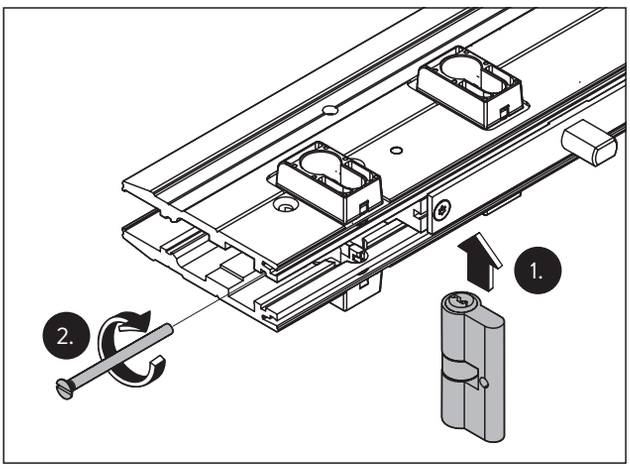

Fig. 12 Insertar y atornillar el cilindro de cierre

3. Atornille el cilindro de cierre con el tornillo de la parte delantera (Fig. 12/2).

4. Inserte el cierre en el riel de la puerta (Fig. 13/1) y asegúrelo con los tornillos y casquillos (Fig. 13/2).

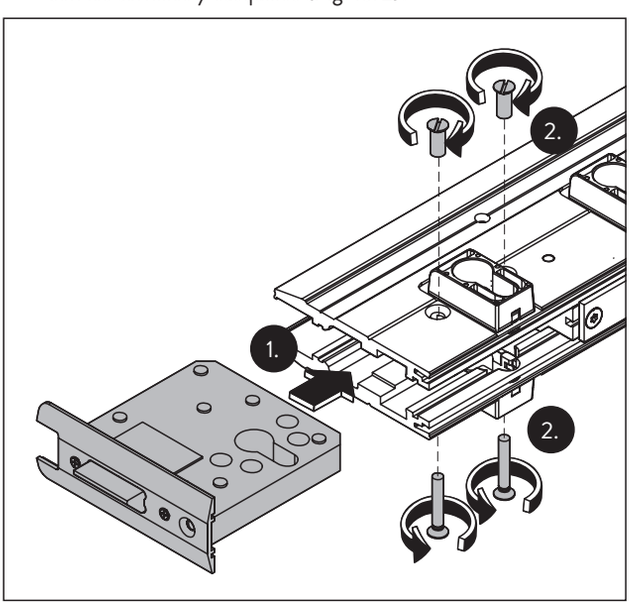

Fig. 13 Volver a montar la cerradura

5. Inserte el cilindro de cierre. Compruebe que el impulsor del cilindro encaja en el hueco (Fig. 14/1).

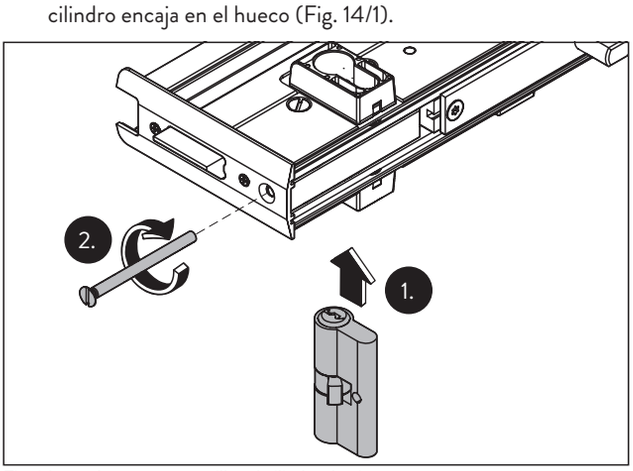

Fig. 14 Insertar y atornillar el cilindro de cierre

6. Atornille el cilindro de cierre con el tornillo de la parte delantera (Fig. 14/2).

4.4 Montaje de la palanca de la puerta para puertas simples (TA)

Advertencia

Los insertos para sujetar las palancas de la puerta están premontados en el riel de la puerta.

1. Coloque la palanca de la puerta con los pasadores en el riel de la puerta (Fig. 15/1 y Fig. 16/1).

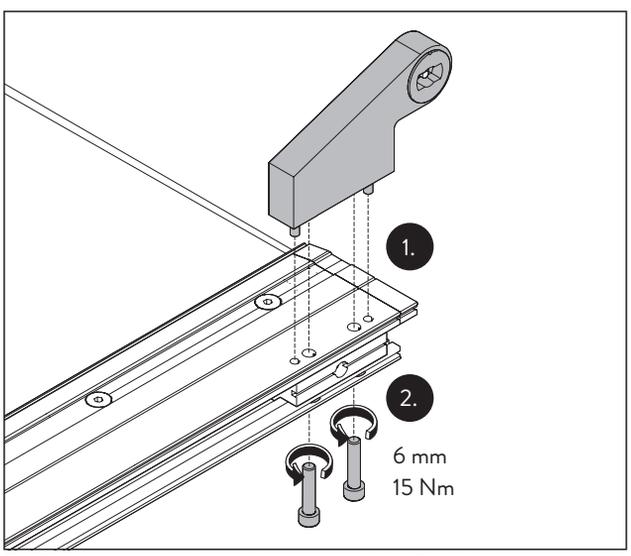

Fig. 15 Montar la palanca de la puerta en el riel inferior de la puerta

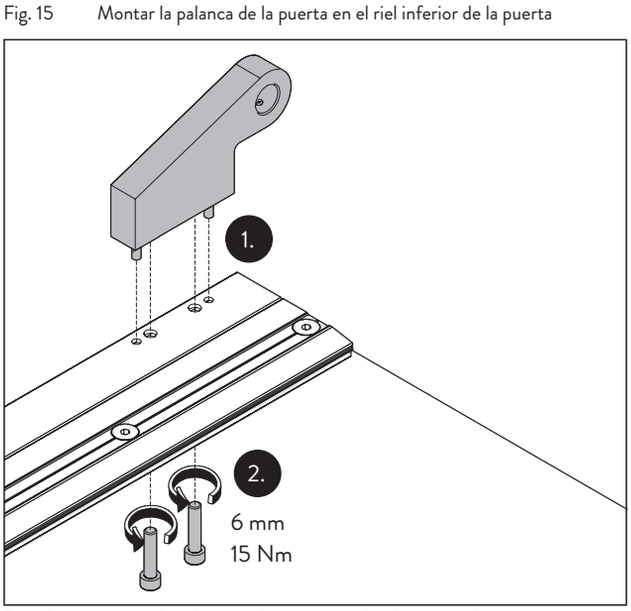

Fig. 16 Montar la palanca de la puerta en el riel superior de la puerta

2. Fijar la palanca de la puerta desde el otro lado con los 2 tornillos a través del inserto en el riel de la puerta (Fig. 15/2 y Fig. 16/2). Tenga en cuenta el par de apriete.

4.5 Instalación de las alas

Advertencia

Si se monta un PT 21, PT 24 o PT 25 en el techo, se premonta un inserto con conector o un inserto dividido en el riel superior de la puerta.

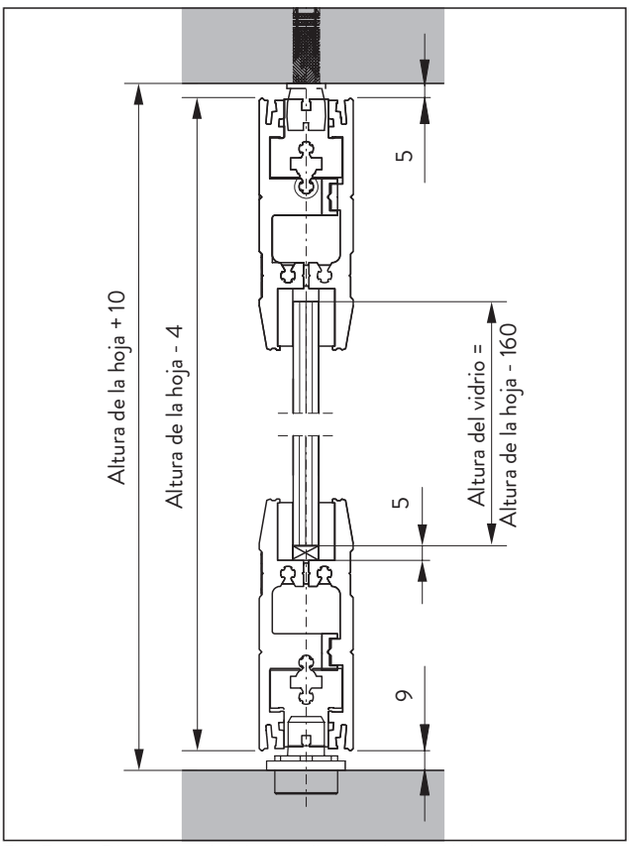

Fig. 17 Dimensiones de la hoja sin distancia de seguridad

4.5.1 Instalación de la hoja en un riel superior de la puerta con el conector en uso y el PT 21 en el techo.

1. Deslice el riel superior de la puerta sobre el vidrio.

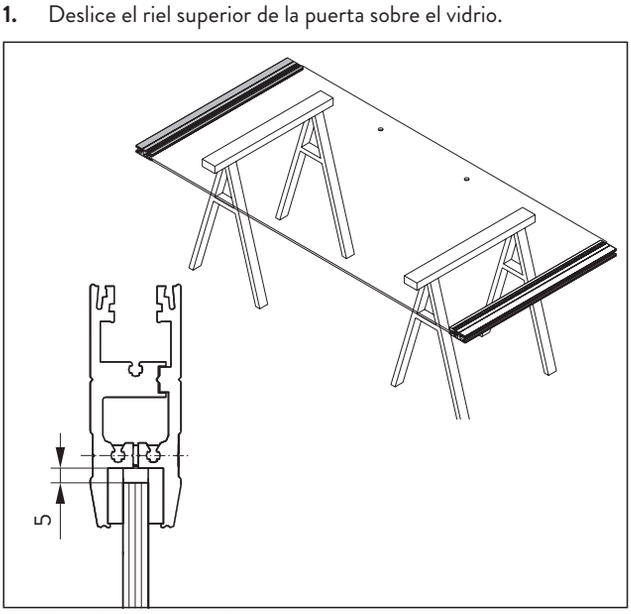

Fig. 18 Deslizar en el riel superior de la puerta

2. Alinee el riel superior de la puerta con una distancia de 4,5 mm.

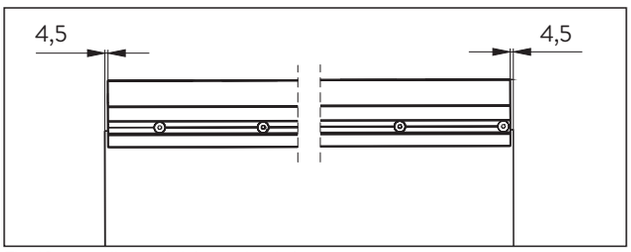

Fig. 19 Alinear el riel superior de la puerta

3. Apriete todos los tornillos de la parte delantera y trasera para que el riel superior de la puerta quede firmemente sujeto al vidrio.

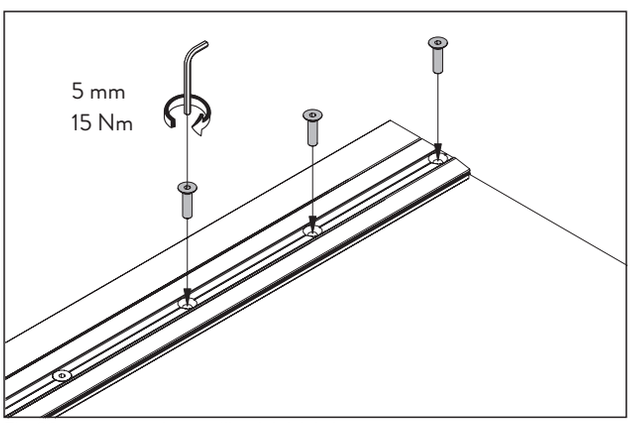

Fig. 20 Apretar los tornillos del riel de la puerta

4. Coloque el ala con 2 personas giradas 90° en la parte inferior del rodamiento/BTS.
5. Coloca el ala en posición debajo del PT 21.
6. Gire el pasador del PT 21 en la inserción del riel superior de la puerta.

4.5.2 Coloque la hoja en un riel superior de la puerta con el conector en uso y el PT 24 o PT 25 en el techo.

Advertencia

Se necesitan dos personas para la instalación.

1. Desenrosque el riel superior de la puerta. La inserción se sujeta por la mitad con la barra.
2. Ponga el ala en la parte inferior del rodamiento del suelo / BTS y colóquela.
3. Sostenga y asegure el vidrio en una posición ligeramente inclinada.
4. Coloque la primera mitad del riel superior de la puerta con el inserto en el orificio del techo.
5. Coloque el vidrio en la mitad del riel de la puerta y manténgalo en su posición.
6. Atornille la segunda mitad del riel de la puerta para que se pueda mover fácilmente.

7. Alinee el riel superior de la puerta con una distancia de 4,5 mm (Fig. 19).

8. Apriete los tornillos para que el riel superior de la puerta quede firmemente sujeto al vidrio (Fig. 20).

4.5.3 Instalación de la hoja con un riel superior de puerta con inserción dividida para RTS

1. Deslice el riel superior de la puerta sobre el vidrio. Las cabezas de los tornillos deben estar en el interior.

2. Alinee el riel superior de la puerta con una distancia de 4,5 mm (Fig. 19).

3. Apriete los tornillos para que el riel superior de la puerta quede firmemente sujeto al vidrio (Fig. 20).

4. Coloque la hoja en la parte inferior del rodamiento del suelo y muévala hacia adentro.

5. Para ello, introduzca el pasador del inserto superior en el eje del RTS.

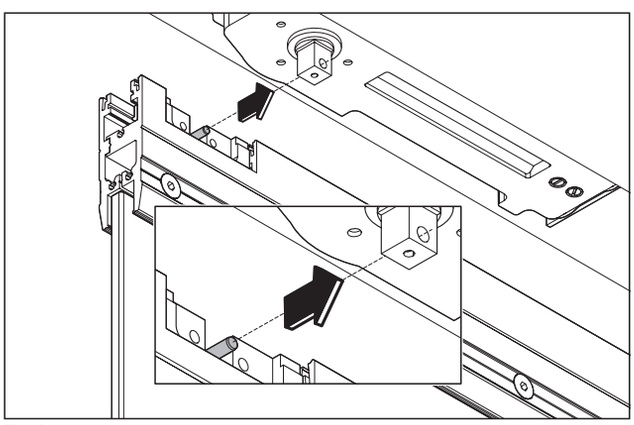

Fig. 21 Inserción del pasador

6. Fije el marco al RTS en su posición con la placa atornillada. Apriete los tornillos alternativamente.

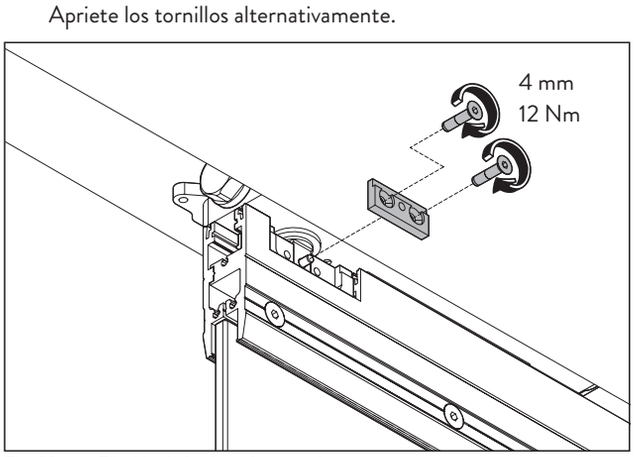

Fig. 22 Fijación de la placa de montaje

4.5.4 Instalación de la hoja con un riel superior de puerta con inserción dividida para PT 21, PT 24 o PT 25

1. Deslice el riel superior de la puerta sobre el vidrio. Las cabezas de los tornillos deben estar en el interior.

2. Alinee el riel superior de la puerta con una distancia de 4,5 mm (Fig. 19).

3. Apriete los tornillos para que el riel superior de la puerta quede firmemente sujeto al vidrio (Fig. 20).

4. Coloque la hoja en la parte inferior del rodamiento del suelo y muévala hacia adentro.

5. Coloque el inserto en el pasador (PT 21, PT 24 o PT 25).

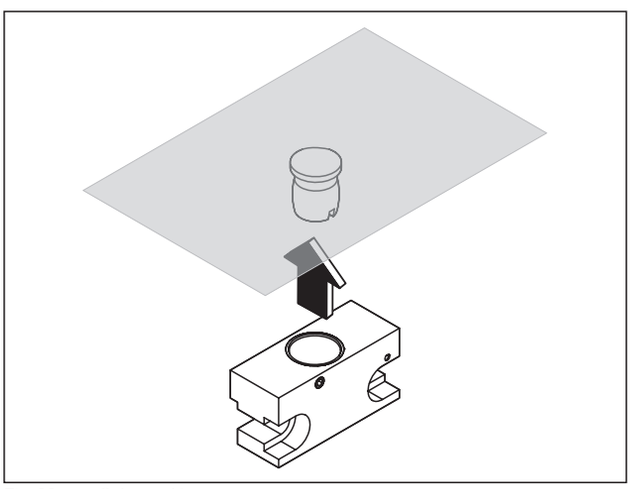

Fig. 23 Colocar el inserto

6. Coloque la hoja en la parte inferior del rodamiento del suelo y muévala hacia adentro.

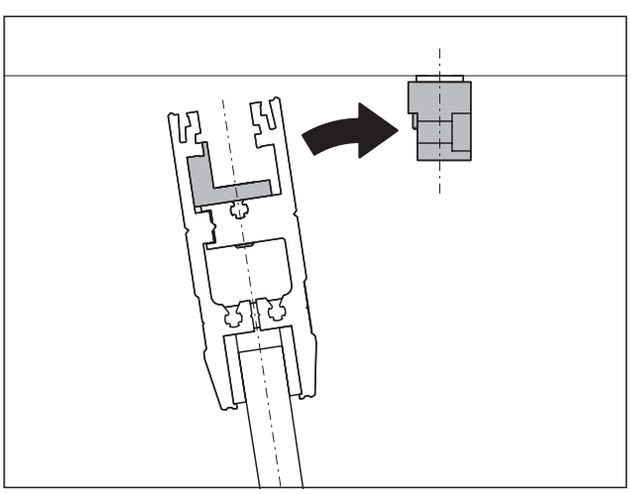

Fig. 24 Mover la hoja hacia dentro

Advertencia

Los puntos de unión de la inserción dependen del punto de pivote (Fig. 25 o Fig. 26).

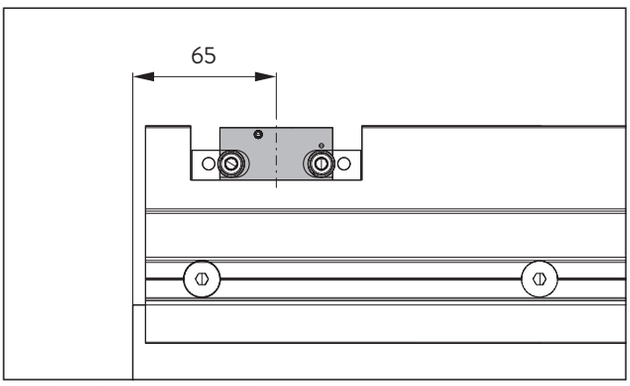

Fig. 25 Punto de pivote a 65 mm

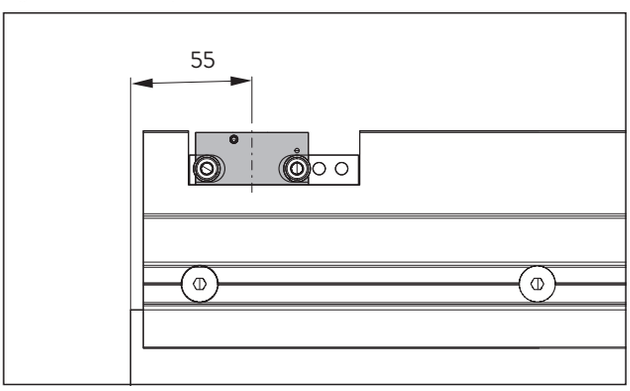

Fig. 26 Punto de pivote a 55 mm

7. Fije el inserto en el riel de la puerta de acuerdo con el punto de pivote.

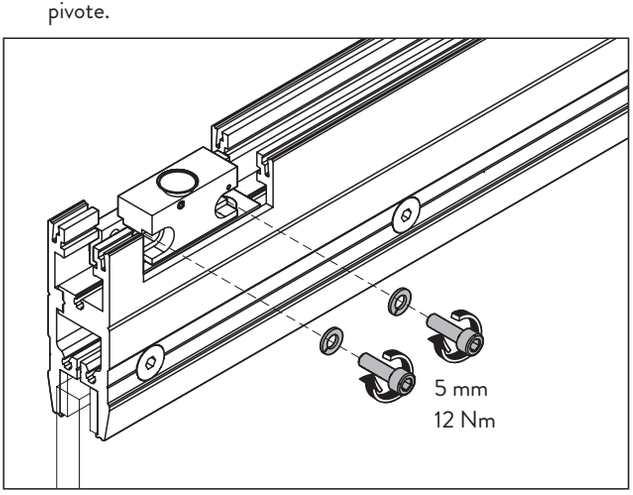

Fig. 27 Fijar el inserto

8. Enrosque el tornillo para la protección contra caídas hasta el suelo.

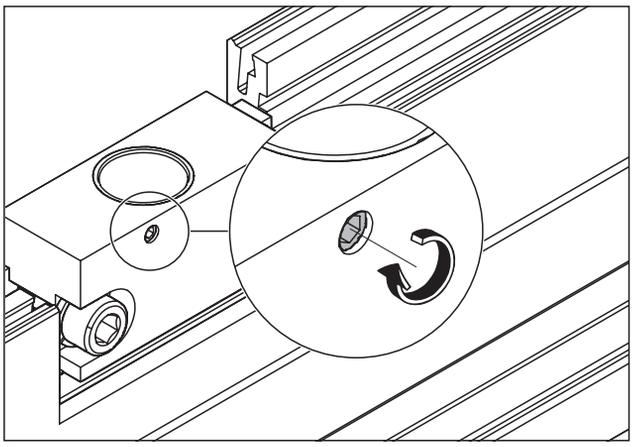

Fig. 28 Girar el pasador roscado

4.5.5 Instalación de la hoja con un riel superior de la puerta con rodamiento de pivote superior

Advertencia

Se necesitan dos personas para la instalación.

1. Desenrosque el riel superior de la puerta. La inserción se sujeta por la mitad con la barra.

2. Ponga el ala en la parte inferior del rodamiento del suelo / BTS y colóquela.

3. Sostenga y asegure el vidrio en una posición ligeramente inclinada.

4. Inserte la primera mitad de la barra superior de la puerta con el pasador en el conector del techo.

5. Coloque el vidrio en la mitad del riel de la puerta y manténgalo en su posición.

6. Atornille la segunda mitad del riel de la puerta para que se pueda mover fácilmente.

7. Alinee el riel superior de la puerta con una distancia de 4,5 mm (Fig. 19).

8. Apriete los tornillos para que el riel superior de la puerta quede firmemente sujeto al vidrio (Fig. 20).

4.6 Alinear las hojas

1. Tenga en cuenta las distancias de seguridad de la hoja (Fig. 17).

2. Afloje los tornillos del riel superior de la puerta.

3. Alinee el riel superior de la puerta para que la distancia de seguridad coincida y el riel de la puerta tenga suficiente espacio para el aire del techo.

4. Apriete todos los tornillos de la parte delantera y trasera con 15 Nm para que el riel superior de la puerta quede firmemente sujeto al vidrio de nuevo.

4.7 Pegar el riel superior de la puerta a una hoja de vidrio VSG (opcional)

La sujeción del riel superior de la puerta es particularmente importante debido a su función de soporte. Si se esperan vibraciones en el objeto, las hojas de vidrio en la zona superior del riel de la puerta deben pegarse además de la sujeción.
Las cámaras de la capa intermedia y los orificios del riel de la puerta son prefabricados. Se encuentran en la parte delantera derecha e izquierda en el interior de la hoja.

Requisitos

- El riel superior de la puerta está montado en la hoja de vidrio.
- La hoja de cristal está preparada.

1. Inyecte el adhesivo a través del orificio de llenado.

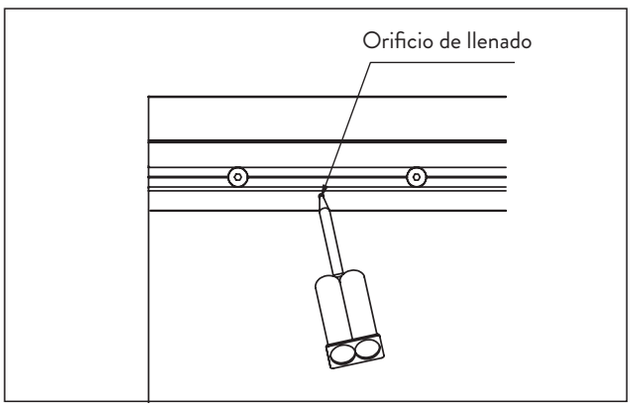

Fig. 29 Inyectar el adhesivo

2. Detenga la inyección tan pronto como el adhesivo salga por el canal de salida. La cámara adhesiva está completamente llena.

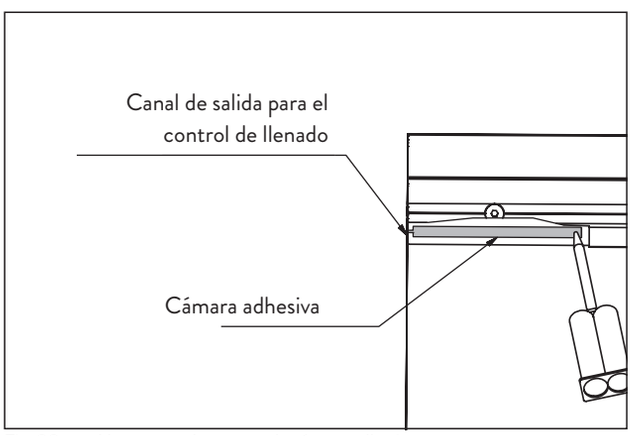

Fig. 30 Llenar completamente la cámara adhesiva

3. Dejar secar el adhesivo.
El tiempo de endurecimiento es de 15 min. con una temperatura ambiente de aprox. 23 °C.

4. Retirar el adhesivo que se salga por los lados con cuidado una vez pasados los 15 min.

5. La puerta puede utilizarse con cuidado una vez pasados otros 45 min.

Advertencia

- Después de 24 horas el adhesivo está completamente endurecido y el sistema puede funcionar normalmente.
- Las 24 horas comienzan a contar una hora después de la inyección del adhesivo.
- No exponga la puerta a ninguna carga repentina hasta que hayan pasado las 24 horas.

4.8 Montar el fijo lateral

Advertencia

El material de fijación de montaje no está incluido en el embalaje. El material de fijación debe ser adecuado para la estructura del edificio.

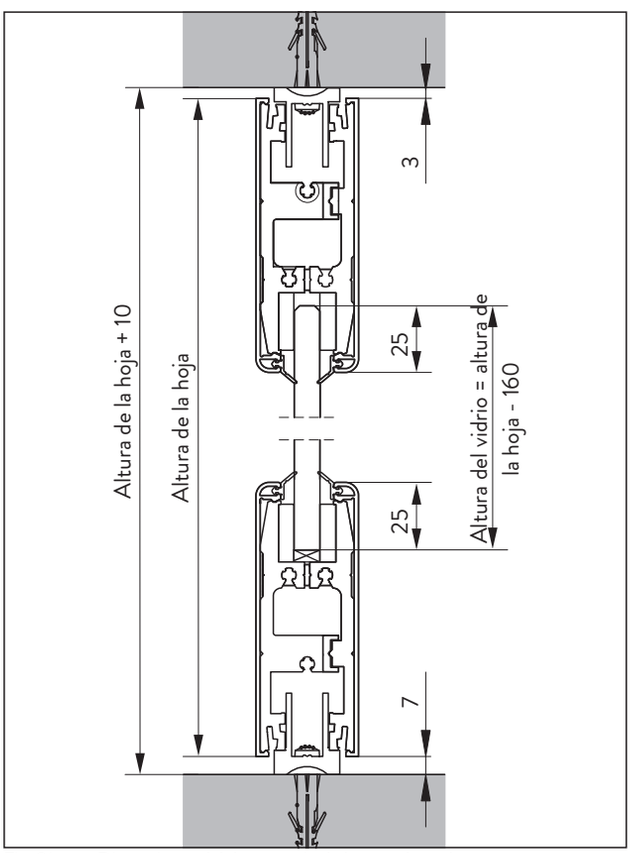

Fig. 31 Dimensiones del desmontaje de la parte lateral

4.8.1 Montaje estándar

1. Si es necesario, acorte el perfil base a la longitud requerida.

Advertencia

65/55 mm DP = Anchura de la hoja - 4,5 mm

20 mm DP = Anchura de la hoja - 18 mm

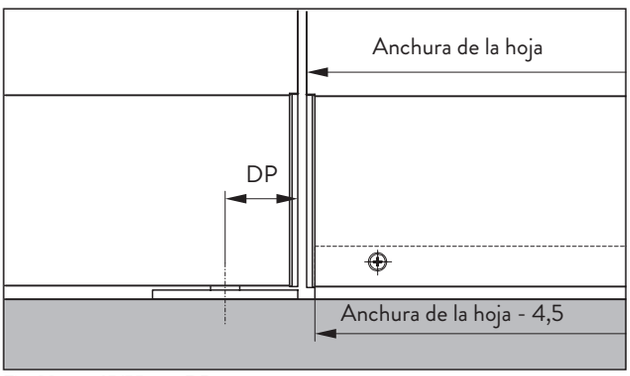

Fig. 32 65/55 mm DP

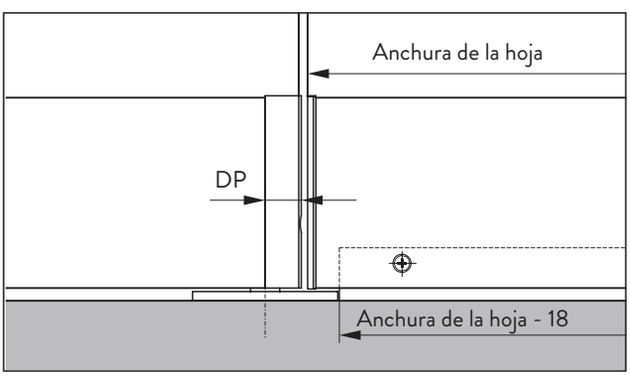

Fig. 33 20 mm DP

2. Alinee el perfil de la base con el suelo y el techo según el esquema del sistema.

3. Marque los orificios y perfore los agujeros.

4. Fije el perfil de la base con tornillos y tacos adecuados.

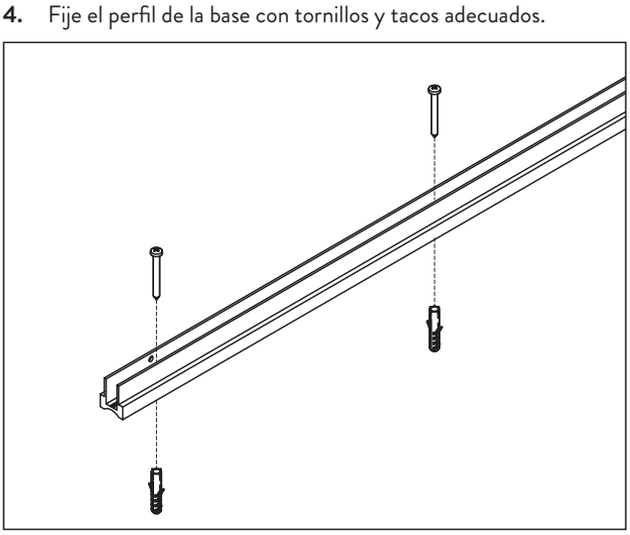

Fig. 34 Montaje del perfil de la base

5. Encaje lateralmente el panel lateral sobre los perfiles de la base en las partes superior e inferior.

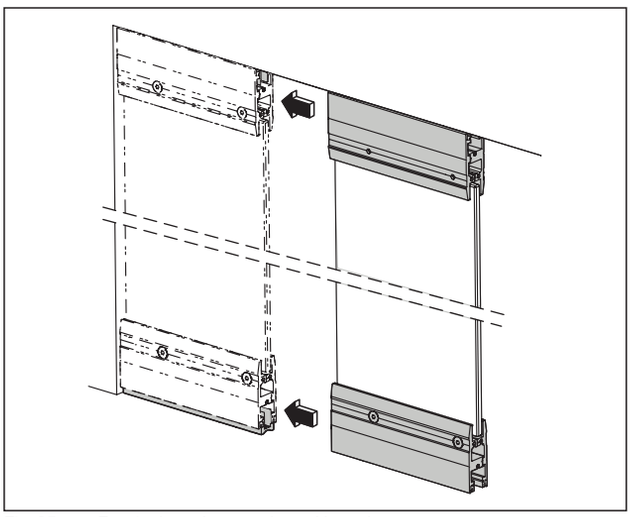

Fig. 35 Encajar lateralmente el panel lateral

6. Alinee el panel lateral a una distancia de 5 mm de la pared.

Advertencia

Los tornillos para la fijación del panel lateral no están incluidos en el volumen de suministro.
¡Las cabezas de los tornillos deben estar a ras del riel de la puerta!

7. Taladre y atornille el riel de la puerta y el perfil del zócalo en la parte inferior derecha e izquierda respectivamente.

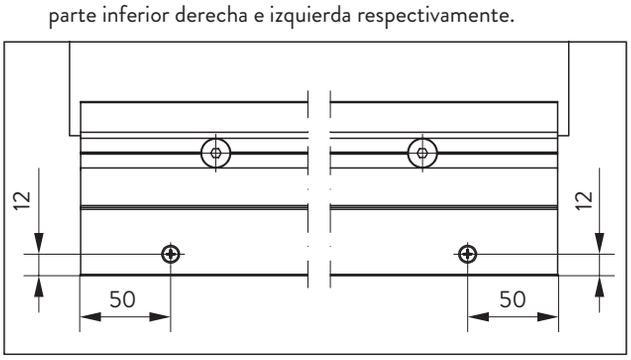

Fig. 36 Atornillar el riel de la puerta

4.8.2 Montaje opcional

1. Monte los perfiles de la base (véase 4.8.1 pasos 1-4).

2. Coloque el panel lateral sobre el perfil de la base en la parte inferior.

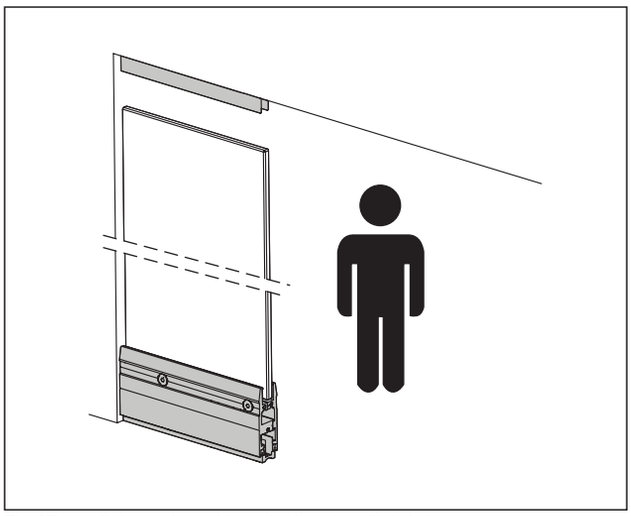

Fig. 37 Colocar el panel lateral sobre el perfil de la base

3. Monte el riel superior de la puerta con 2 personas.

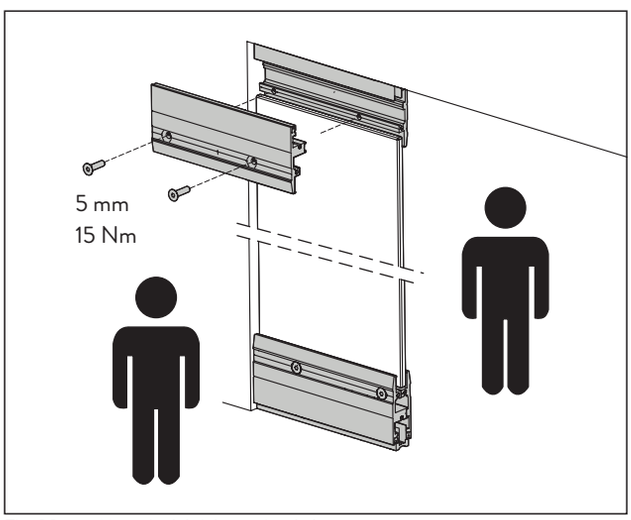

Fig. 38 Montaje del riel superior de la puerta

4. Alinee y atornille el panel lateral (véase 4.8.1 pasos 6-7).

4.9 Montar los perfiles de cobertura

Advertencia

Los huecos para, por ejemplo, la palanca de la puerta o el módulo de la cerradura están preparados en los perfiles de la cubierta.

1. Para asegurar un ajuste firme del perfil de cobertura, doble la lengüeta del clip en 3-4 puntos a lo largo del perfil de la cubierta si es necesario.

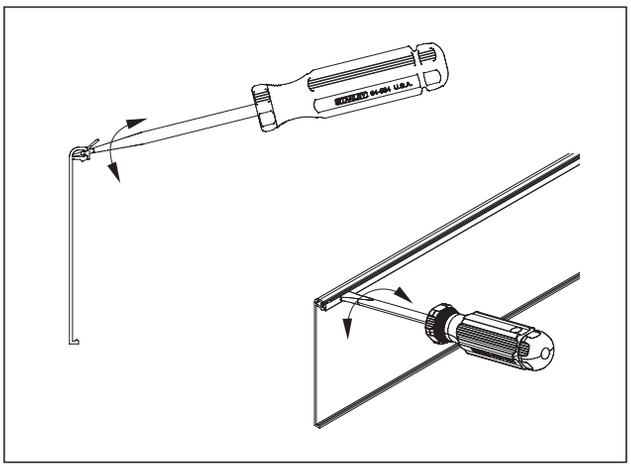

Fig. 39 Doblar la lengüeta del clip

2. Inserte un destornillador plano entre el sello de goma y el perfil de la cubierta y gire.

› La lengüeta del clip está doblada hacia arriba.

3. Ponga la junta de goma en el perfil de la cubierta en toda su longitud.

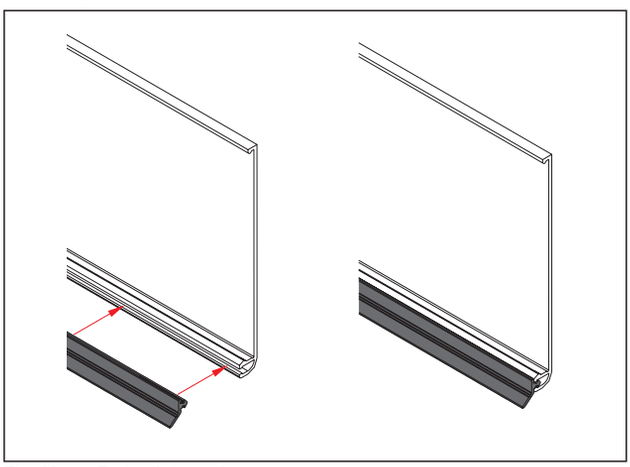

Fig. 40 Retirar la junta de goma

4. Coloque el perfil de la cubierta en la parte superior del riel de la puerta y sujételo con cuidado al riel de la puerta con una capa intermedia y un martillo.

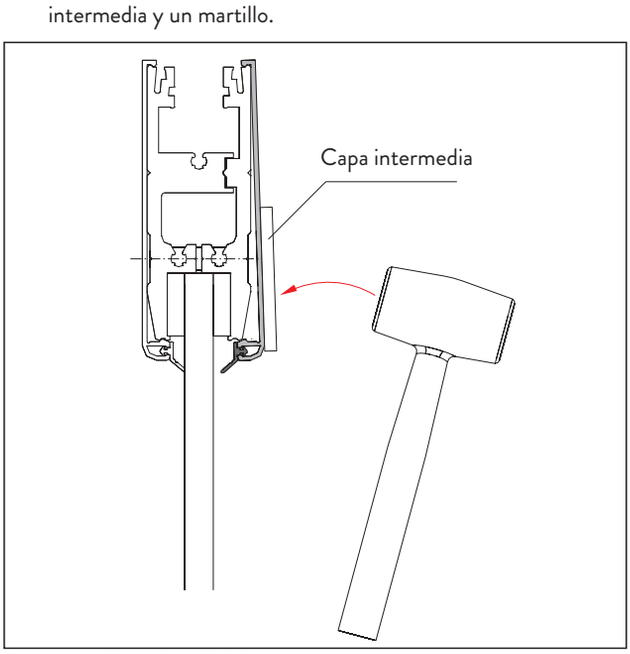

Fig. 41 Clip en el perfil de la cubierta

4.10 Terminar los módulos de cierre

1. Inserte el cilindro de cierre. Compruebe que el impulsor del cilindro encaja en el hueco (Fig. 42/1).

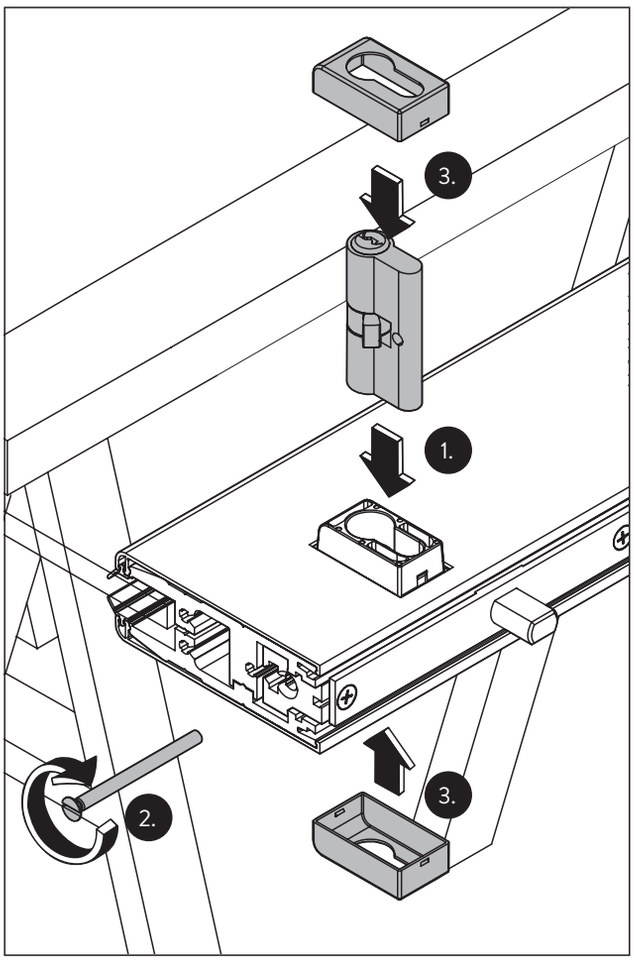

Fig. 42 Finalizar el módulo de cierre

2. Atornille el cilindro de cierre con el tornillo de la parte delantera (Fig. 42/2).

3. Presione las caperuzas sobre las rosetas (Fig. 42/3).

4.11 Instalar las tapas de los extremos

4.11.1 Punto de pivote a 65 y 55 mm

Advertencia

Si el nuevo riel de la puerta se combina con los accesorios de esquina UNIVERSAL, la tapa de plástico negro de la cubierta frontal debe quitarse para permitir el hueco de 2 mm.

1. Ponga la tapa de plástico negro en la cubierta delantera (Fig. 43/1).

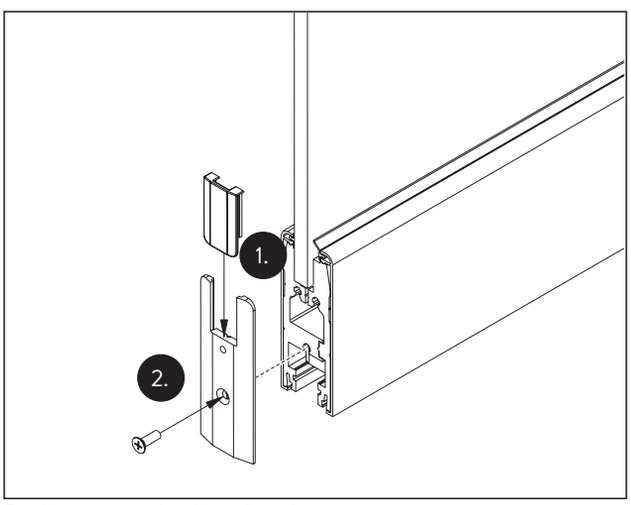

Fig. 43 Montar la cubierta frontal

2. Fije la cubierta frontal completa al riel de la puerta con el tornillo (Fig. 43/2).

4.11.2 Punto de pivote a 20 mm

Advertencia

Con un punto de giro de 20 mm, el gran saliente de vidrio está cubierto por la cubierta frontal semicircular. La cubierta frontal se apoya en el vidrio.

1. Fije la cubierta frontal al riel de la puerta con el tornillo. La cubierta frontal se apoya en el vidrio.

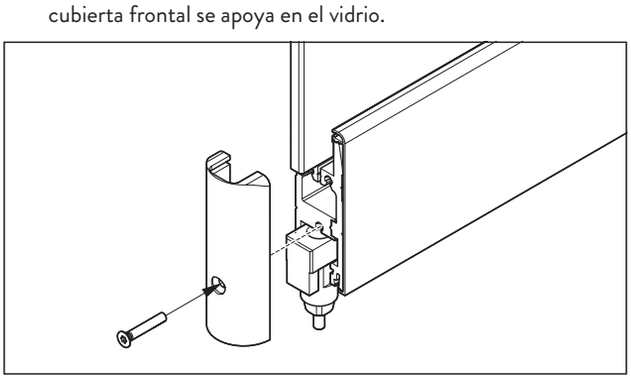

Fig. 44 Montar la cubierta frontal semicircular

2. Si la cubierta frontal no está en contacto con el vidrio, alinee el riel de la puerta con la cubierta frontal si es necesario.

4.11.3 Borde de vidrio libre

Advertencia

Con un borde de vidrio libre, la gran proyección de vidrio de 15 mm está cubierta con una pieza adaptadora y una cubierta frontal en ángulo. La cubierta frontal se apoya en el vidrio.

1. Revise la proyección de vidrio (Fig. 45/1) y reajústela si es necesario.

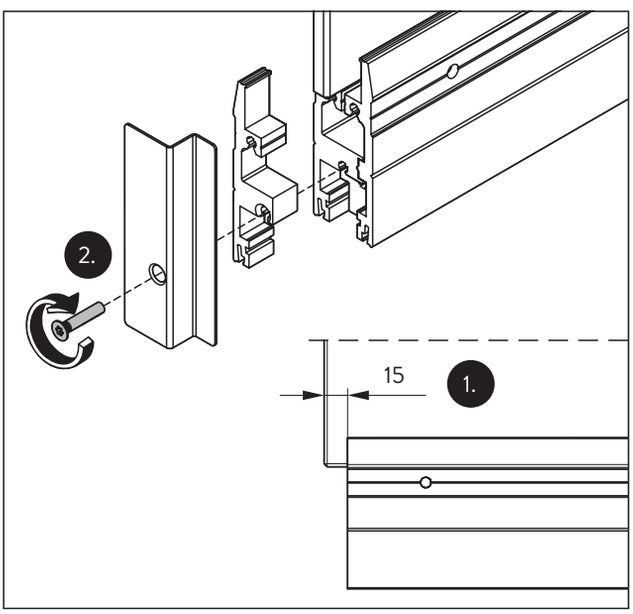

Fig. 45 Montar la pieza del adaptador y la cubierta del extremo

2. Atornille la pieza adaptadora y la cubierta frontal en ángulo al riel de la puerta con el tornillo (Fig. 45/2).

4.12 Accesorios de montaje

4.12.1 Montaje del casquillo de la placa de impacto

1. Perfore el orificio de ø 25 mm al menos con 15 mm de profundidad.

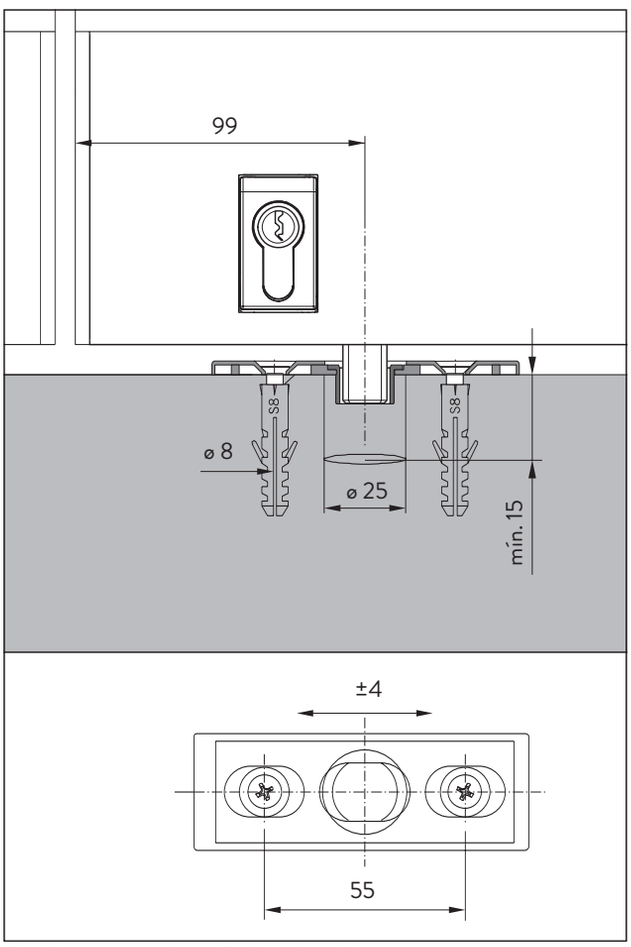

Fig. 46 Montar el casquillo de la placa de impacto

2. Perfore los orificios de ø 8 mm para los tacos.

3. Fije el casquillo de la placa de impacto con tornillos y tacos adecuados.

4.12.2 Montaje del casquillo excéntrico

Los casquillos excéntricos ajustables se utilizan como estándar con un manguito interior de plástico. Opcionalmente hay un casquillo excéntrico ajustable donde el inserto de plástico se pega al suelo (art.: 84027700099)

1. Perfore los orificios de ø 8 mm para los tacos.

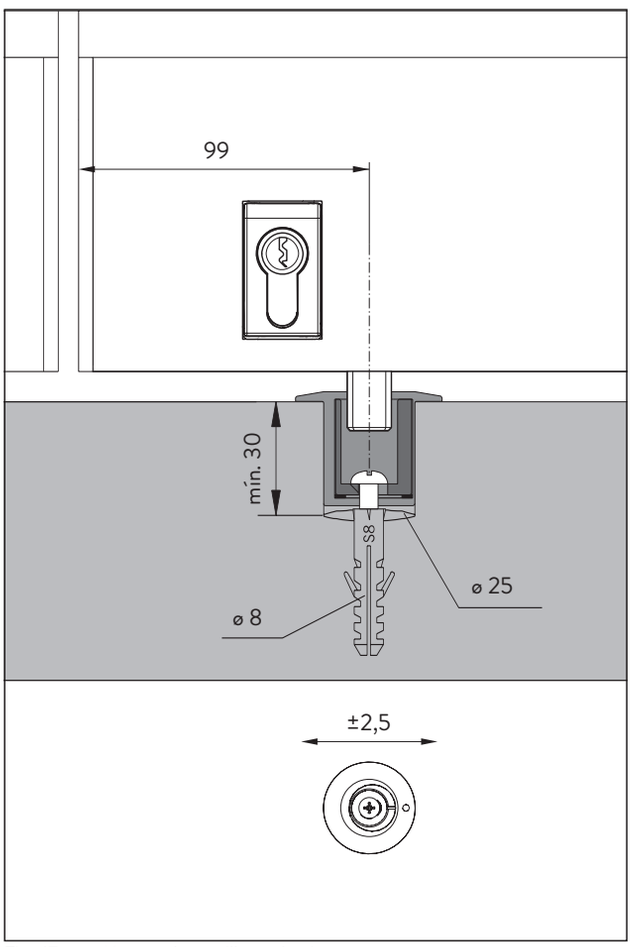

Fig. 47 Montar el casquillo excéntrico

2. Para ello, perfore un orificio de ø 25 mm con una profundidad mínima de 30 mm en el centro.

3. Fije el casquillo excéntrico con un tornillo y un taco adecuados.

5 Mantenimiento

Recomendamos que el funcionamiento de los accesorios sea revisado por especialistas cada 500 000 movimientos.

- Revise regularmente el sistema de seguridad, el movimiento y el ajuste.
- Especialmente en el caso de sistemas muy frecuentados, la inspección debe ser realizada por un especialista o una empresa de instalación.
- Reemplace inmediatamente los elementos de vidrio dañados.

6 Limpieza

Limpie las superficies de los accesorios según su diseño.

- Para las superficies metálicas (tonos anodizados, acero inoxidable) utilice únicamente limpiadores adecuados sin componente abrasivo.
- Para las superficies recubiertas (en polvo, pintadas, etc.) utilice solo limpiadores apropiados, sin disolventes.

Mantenga todos los casquillos de placas de impacto y los casquillos excéntricos de la base de los módulos de cierre limpios y sin suciedad.

7 Solución de problemas

Si el sistema está dañado o funciona mal, por ejemplo, debido a una puerta corrediza o cristales, haga que personal especializado revise el sistema y, si es necesario, sustituya los componentes defectuosos.

8 Desmontaje y eliminación

ATENCIÓN

Riesgo para el medio ambiente debido a una eliminación incorrecta.
La eliminación incorrecta puede resultar peligrosa para el medio ambiente.

- En caso de duda, obtenga información sobre la eliminación ecológica en la autoridad municipal local o en las empresas de eliminación de desechos especiales.

El desmontaje se realiza en el orden inverso al montaje y únicamente por personal capacitado.

El producto debe ser eliminado de manera respetuosa con el medio ambiente. Los elementos eléctricos y las baterías no se pueden eliminar junto con los residuos domésticos. Eliminar los elementos eléctricos y las baterías en los puntos de recogida contemplados para tal fin. Respete la correspondiente normativa legal nacional aplicable.

8.1 Desmontar los perfiles de cobertura

ATENCIÓN

Riesgo de daños materiales debido a un desmontaje incorrecto.
Un desmontaje incorrecto puede causar daños materiales.

- ¡No utilice un destornillador o similar!

1. Retire el perfil de cobertura del listón de la puerta con un cubo de bloqueo (Art.-Nº.: 81640200099).

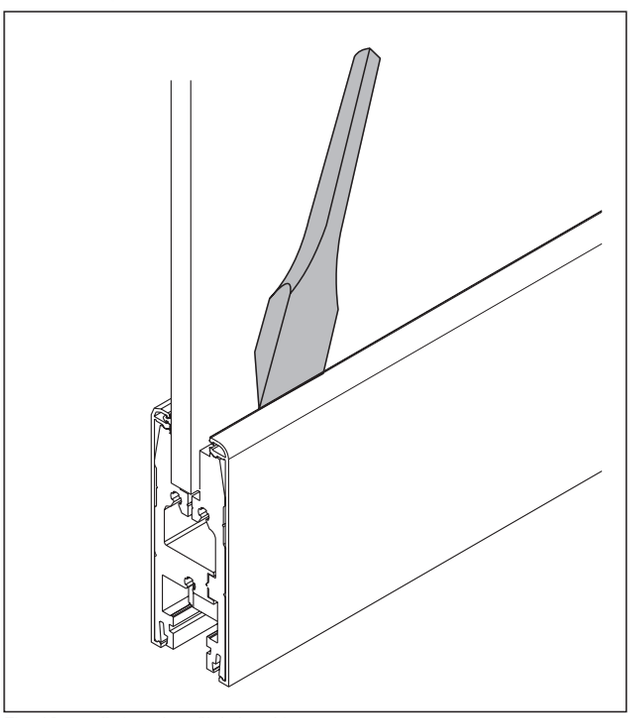

Fig. 48 Quitar el perfil de la cubierta

8.2 Desmontar el abridor electrónico defectuoso

ADVERTENCIA

Peligro de muerte por corriente eléctrica.
Únicamente técnicos electricistas cualificados pueden llevar a cabo tareas en la instalación eléctrica.

- Antes de iniciar las tareas en las instalaciones y equipos eléctricos se debe eliminar la tensión existente, y se debe garantizar la ausencia de tensión para todo el tiempo que duren las tareas.

Moving Details.

1. Desenrosque los tornillos y extraiga el abridor electrónico del módulo de la cerradura (Fig. 49).

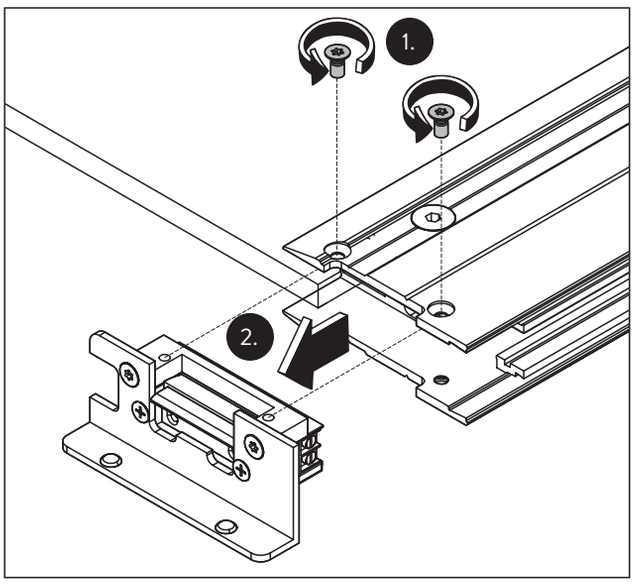

Fig. 49 Tire del abridor electrónico del módulo de la cerradura

2. Desconecte los cables del abridor electrónico.

3. Desenrosque los tornillos y retire el abridor electrónico (Fig. 50).

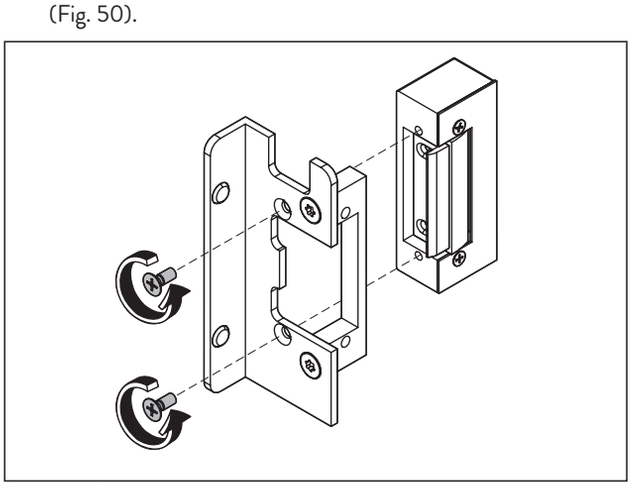

Fig. 50 Desmontar el abridor electrónico

8.3 Cambio del abridor electrónico

1. Siga las instrucciones adjuntas para el nuevo abridor electrónico.

2. Monte el nuevo abridor electrónico en orden inverso („8.2 Desmontar el abridor electrónico defectuoso“).

DORMA-Glas GmbH
Max-Planck-Straße 33-45
D - 32107 Bad Salzuflen

T +49 5222 924-0

info@dorma-glas.com
www.dorma-glas.com

DORMA-Glas GmbH
DORMA-Glas GmbH

Traducción del documento original