dormakaba

Studio-Classic-Schloß Rundzylinder mit Drückerführung

10.007

vorgerichtet für Rundzylinder

Art. Nr. 10.007

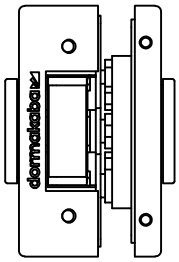

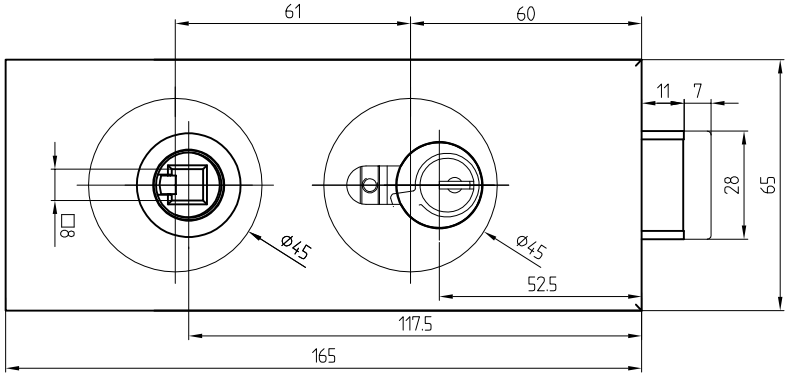

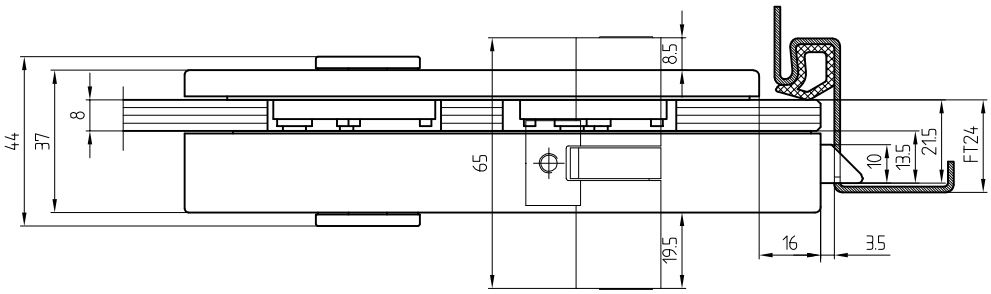

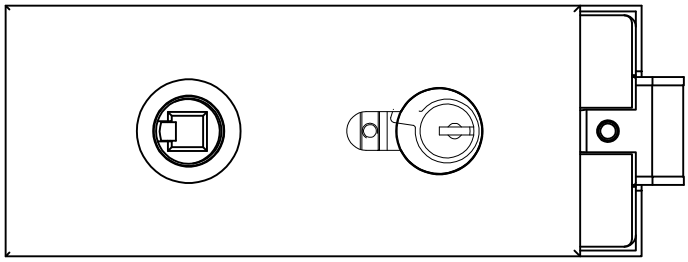

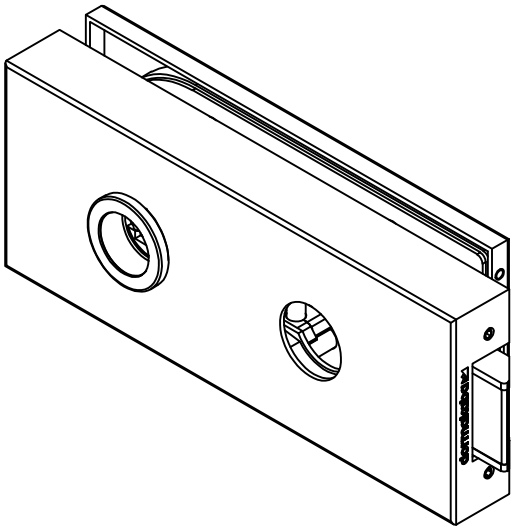

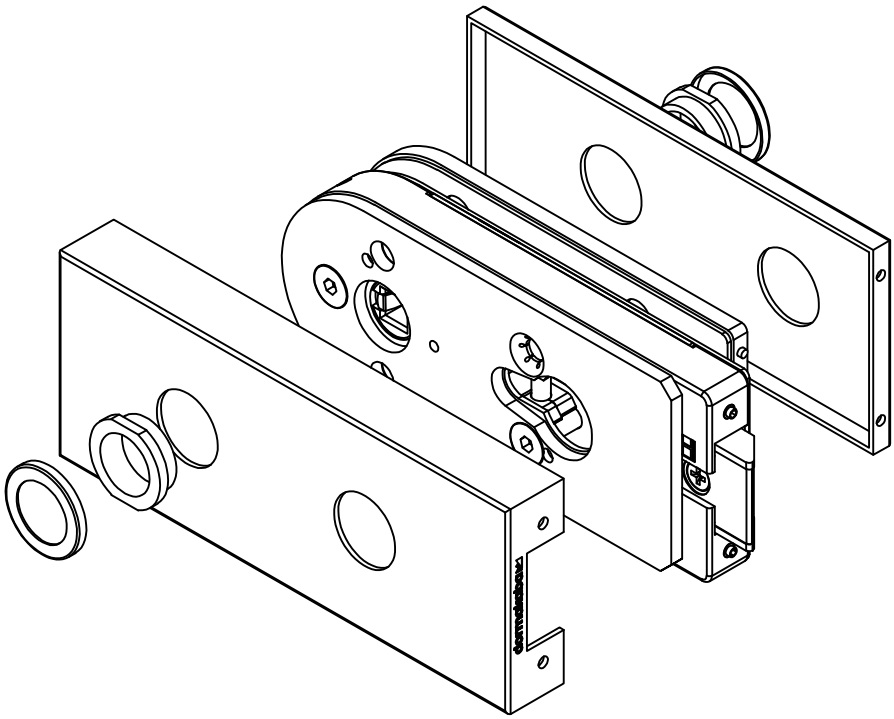

T:\SHARED\DEBFN\KONSTRUKTION_INTERNA\DETAIL\10\10-235.DWG

1:2

03.2021 / 014730

10-235